spirOmex

www.spiromex.com.mx

CATALOGO GENERAL DE PRODUCTOS

ESPIRODUCTOS MEXICANOS S. A. DE C. V.

JUNIO 2013

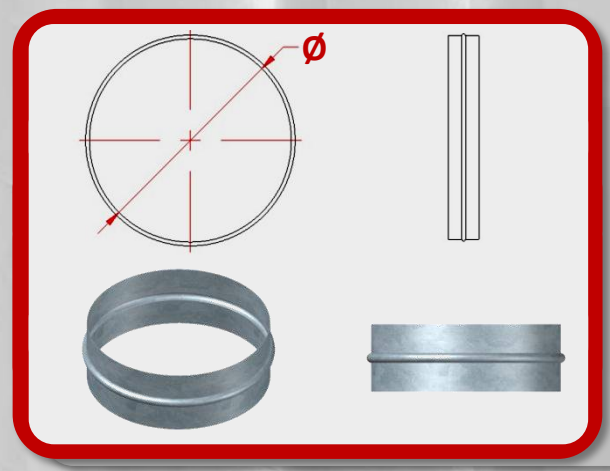

Arillo

Conexión para espiroducto tipo arillo fabricado con lamina galvanizada en diámetro de 4” hasta 60”, en calibre de 20 a 26 dependiendo las dimensiones de la pieza. Practico para unión de ductos.

También fabricados en acero inoxidable y lamina negra.

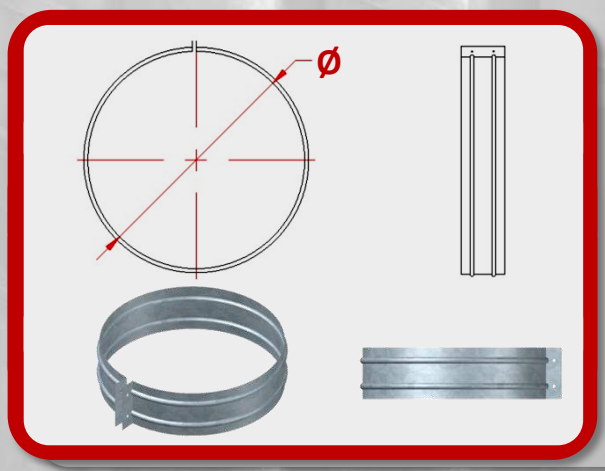

Cople

Conexión para espiroducto tipo cople fabricado con lamina galvanizada en diámetro de 4” hasta 60”, en calibre de 20 a 26 dependiendo las dimensiones de la pieza. Practico para unir ductos.

También fabricados en acero inoxidable y lamina negra.

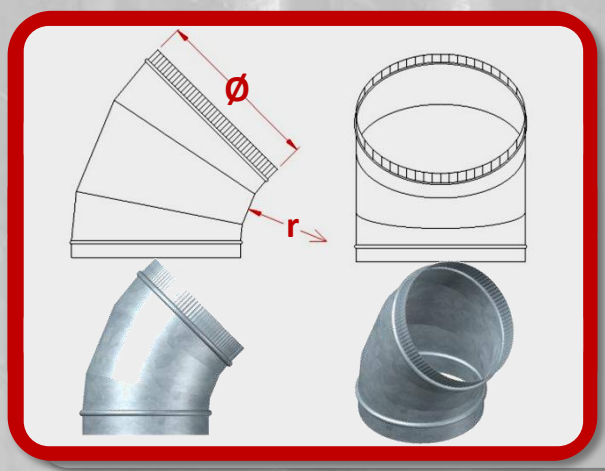

Codo a 45°

Conexión para espiroducto tipo codo a 45° fabricado con lamina galvanizada en diámetro de 4” hasta 60”, en calibre de 20 a 26 dependiendo las dimensiones de la pieza.

También fabricados en acero inoxidable y lamina negra.

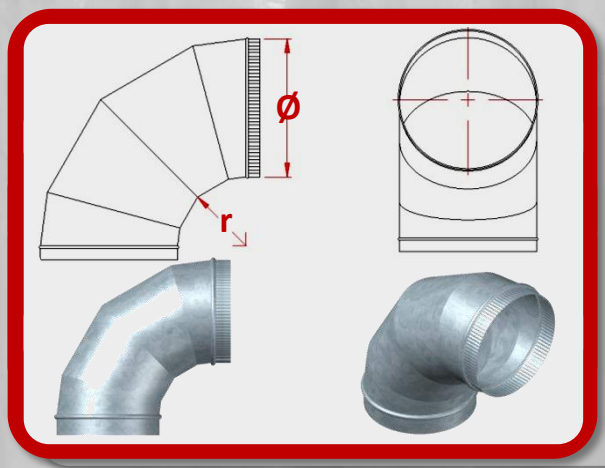

Codo a 90°

Conexión para espiroducto tipo codo a 90° fabricado con lamina galvanizada en diámetro de 4” hasta 60”, en calibre de 20 a 26 dependiendo las dimensiones de la pieza.

También fabricados en acero inoxidable y lamina negra.

Cuello de Ganso

Conexión para espiroducto tipo cuello de ganso a 135° fabricado con lamina galvanizada, malla protectora para evitar la entrada de animales, construido en diámetro de 4” hasta 60”, en calibre de 20 a 26 dependiendo las dimensiones de la pieza. Útil para la salida de aire en exteriores. También fabricados en acero inoxidable y lamina negra.

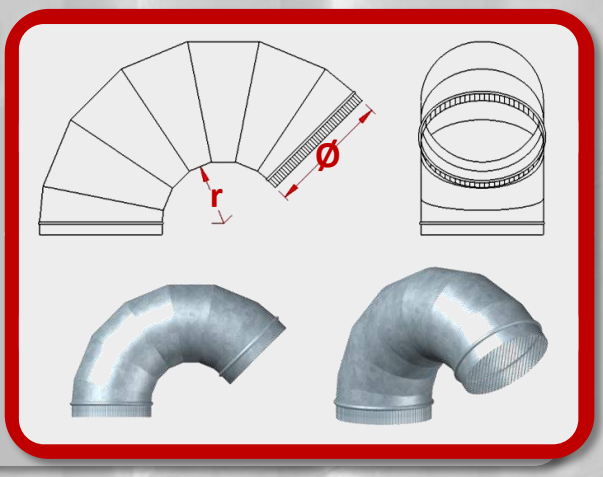

Tee

Conexión para espiroducto tipo Tee fabricada con lamina galvanizada en diámetros de 4” hasta 60”, en calibre de 20 a 26.

Con diámetro $Ø_2$ menor o igual al diámetro $Ø_1$.

También fabricados en acero inoxidable y lamina negra.

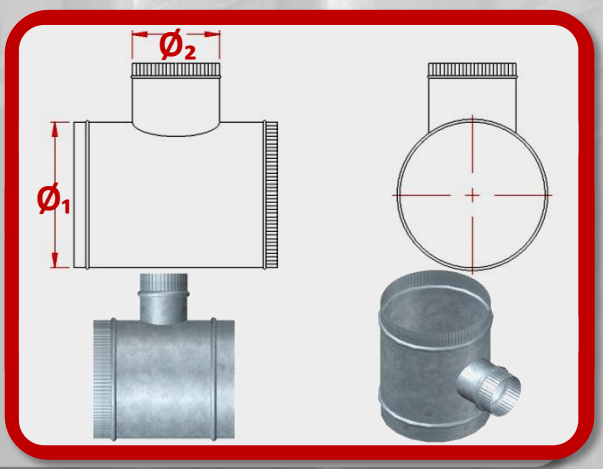

Tee Cónica

Conexión para espiroducto tipo tee cónica fabricada con lamina galvanizada en diámetros de 4” hasta 60”, en calibre de 20 a 26.

Los diámetros $Ø_2$ y $Ø_3$ son menores que el diámetro $Ø_1$.

También fabricados en acero inoxidable y lamina negra.

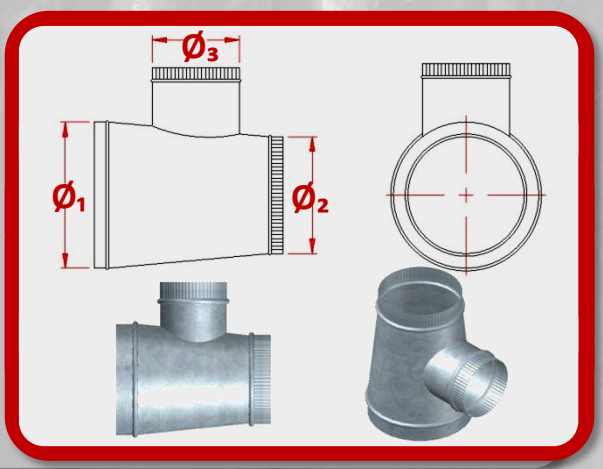

Gorro Chino

Conexión para espiroducto tipo gorro chino fabricado con lamina galvanizada en diámetro de 4” hasta 60”, en calibres de 20 a 26 dependiendo las dimensiones de la pieza. Útil para salida de aire en exteriores.

También fabricados en acero inoxidable y lamina negra.

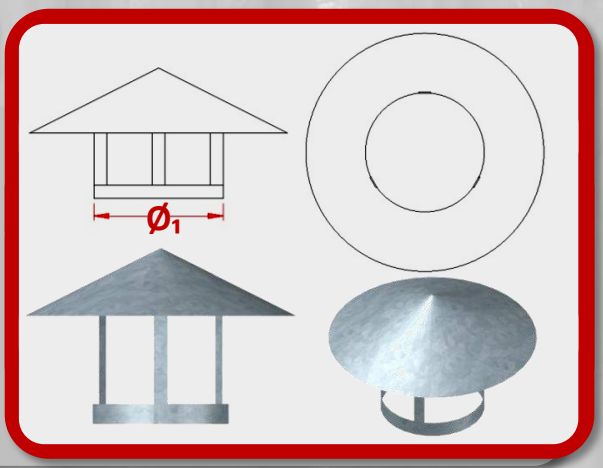

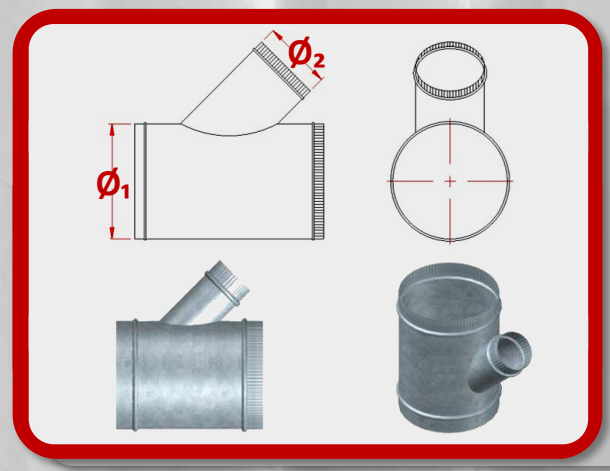

Yee o Injerto a 45°

Conexión para espiroducto tipo Yee o Injerto a 45° fabricada con lamina galvanizada en diámetro de 4” hasta 60”, en calibre de 20 a 26.

Con diámetro $Ø_2$ menor o igual al diámetro $Ø_1$.

También fabricados en acero inoxidable y lamina negra.

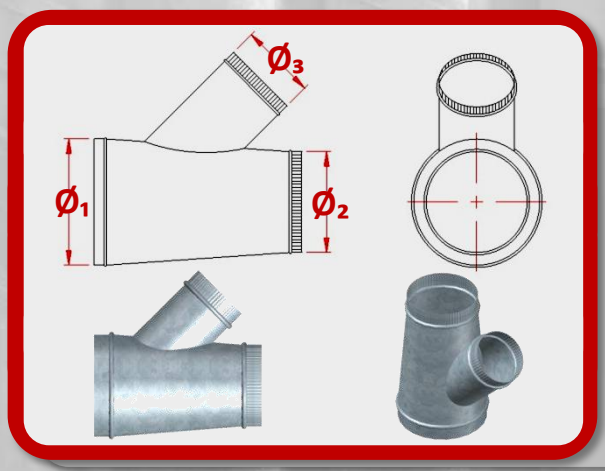

Yee Cónica

Conexión para espiroducto tipo Yee Cónica fabricada con lamina galvanizada en diámetro de 4” hasta 60”, en calibre de 20 a 26.

Con diámetros $Ø_2$ y $Ø_3$ menores que el diámetro $Ø_1$.

También fabricados en acero inoxidable y lamina negra.

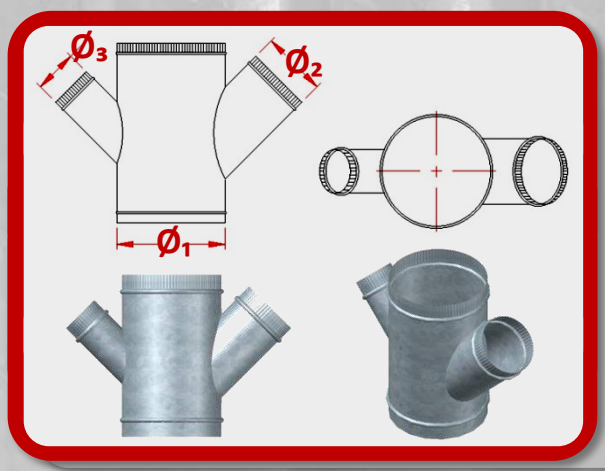

Cruz a 45°

Conexión para espiroducto tipo Cruz Redonda a 45° fabricada con lamina galvanizada en diámetros de 4” hasta 60”, en calibre de 20 a 26.

Con diámetros $Ø_2$ y $Ø_3$ menores que el diámetro $Ø_1$.

También fabricados en acero inoxidable y lamina negra.

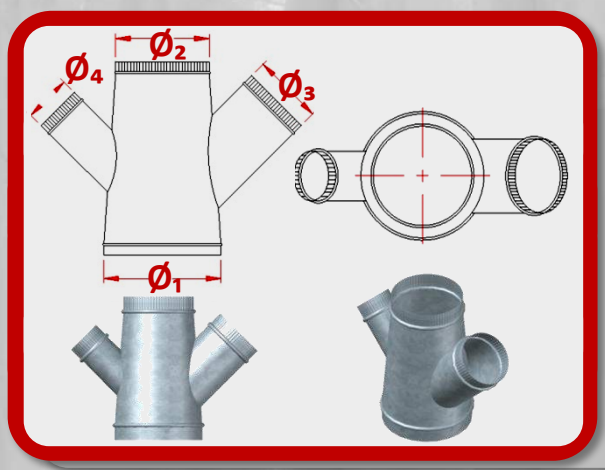

Cruz Cónica a 45°

Conexión para espiroducto tipo cruz cónica a 45° fabricada con lamina galvanizada en diámetros de 4” hasta 60”, en calibre de 20 a 26.

Con diámetros $Ø_2$, $Ø_3$ y $Ø_4$ menores que el diámetro $Ø_1$.

También fabricados en acero inoxidable y lamina negra.

Cruz a 90°

Conexión para espiroducto tipo Cruz Redonda a 90° fabricada con lamina galvanizada en diámetros de 4” hasta 60”, en calibre de 20 a 26.

Con diámetros $Ø_2$ y $Ø_3$ menores que el diámetro $Ø_1$.

También fabricados en acero inoxidable y lamina negra.

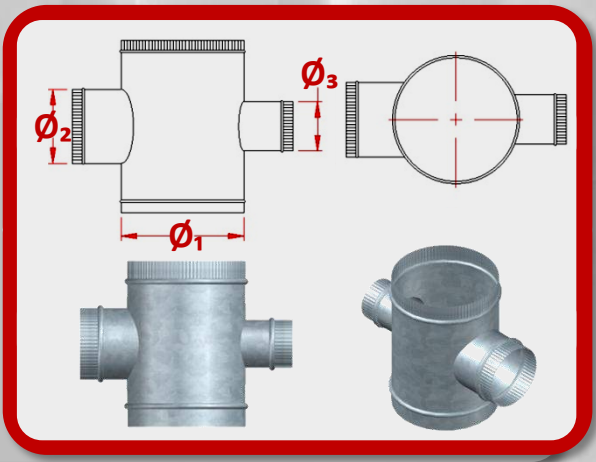

Cruz Cónica a 90°

Conexión para espiroducto tipo Cruz Cónica a 90° fabricada con lamina galvanizada en diámetros de 4” hasta 60”, en calibre de 20 a 26.

Con diámetros $Ø_2$, $Ø_3$ y $Ø_4$ menores que el diámetro $Ø_1$.

También fabricados en acero inoxidable y lamina negra.

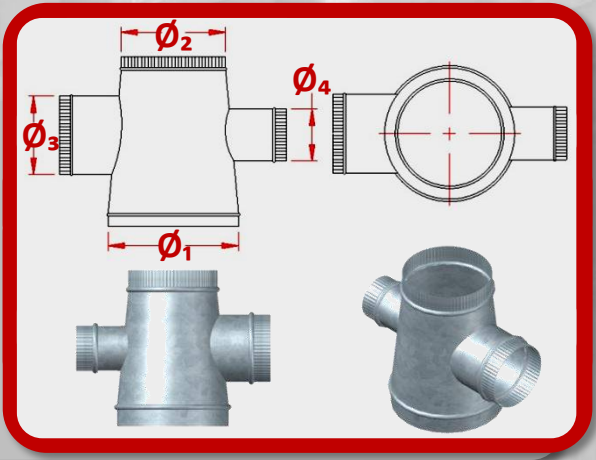

Reducción Concéntrica

Conexión para espiroducto tipo Reducción Concéntrica fabricada con lamina galvanizada en diámetros de 4” hasta 60”, en calibre de 20 a 26.

Con diámetro $Ø_2$ menor que diámetro $Ø_1$.

También fabricados en acero inoxidable y lamina negra.

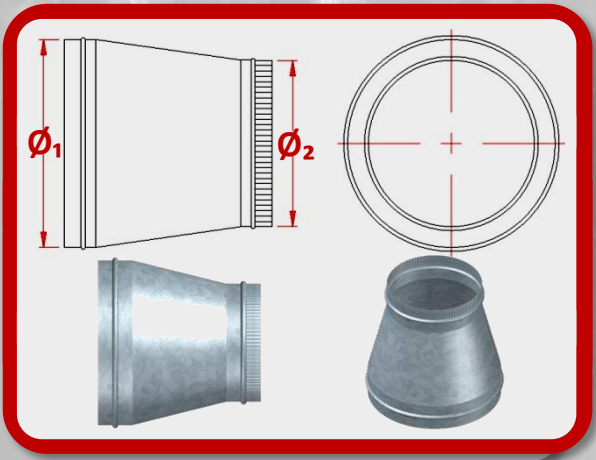

Reducción Excéntrica

Conexión para espiroducto tipo Reducción Excéntrica fabricada con lamina galvanizada en diámetros de 4” hasta 60”, en calibre de 20 a 26.

Con diámetro $Ø_2$ menor que diámetro $Ø_1$.

También fabricados en acero inoxidable y lamina negra.

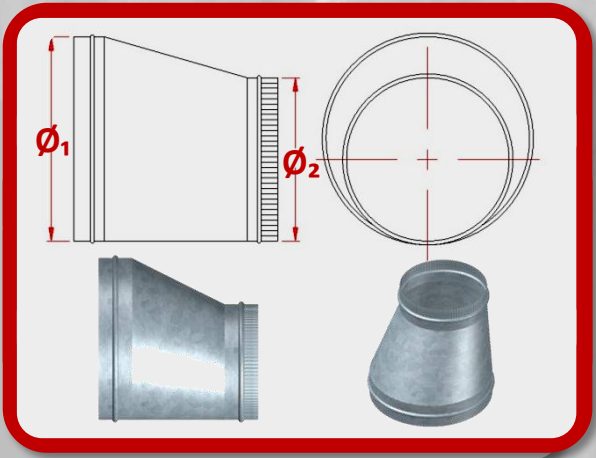

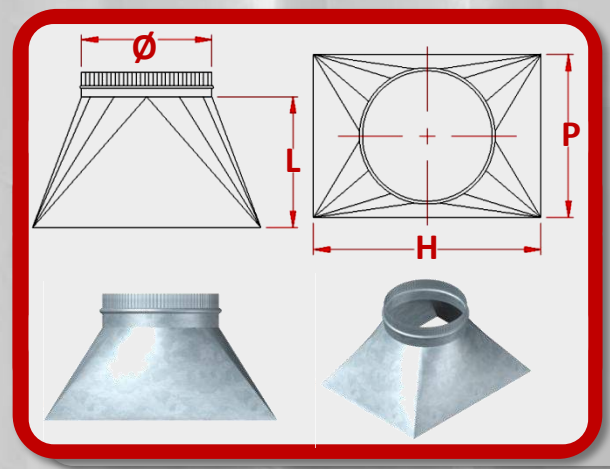

Transformación Concéntrica

Conexión para espiroducto tipo Transformación Concéntrica fabricada en lamina galvanizada con dimensiones de huella H, peralte P y diámetro Ø de 4” hasta 60”, en calibre de 20 a 26. De rectangular/cuadrado a redondo ó viceversa

También fabricados en acero inoxidable y lamina negra.

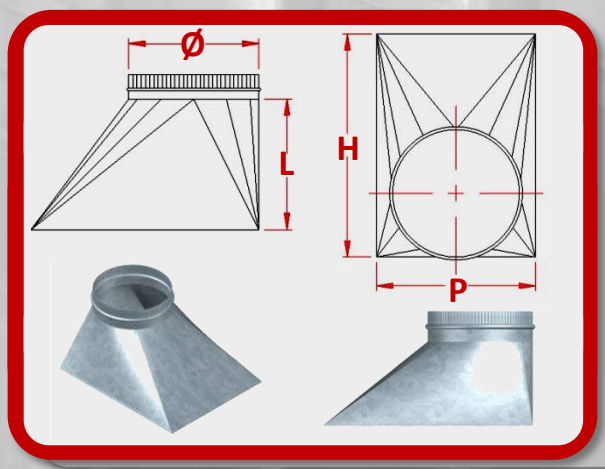

Transformación Excéntrica

Conexión para espiroducto tipo Transformación Excéntrica fabricada en lamina galvanizada con dimensiones de huella H, peralte P y diámetro Ø de 4” hasta 60”, en calibre de 20 a 26. De rectangular/cuadrado a redondo ó viceversa

También fabricados en acero inoxidable y lamina negra.

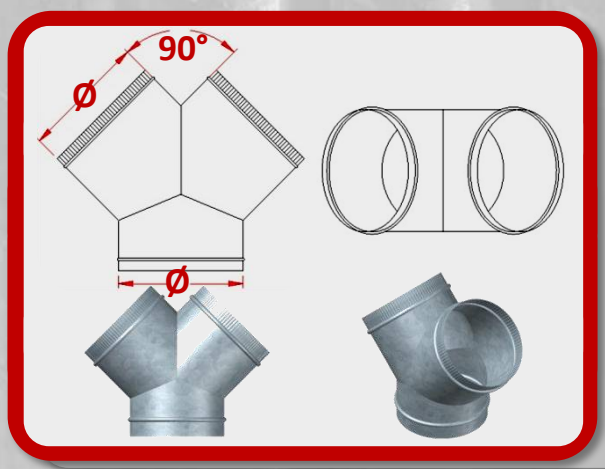

Y Griega

Conexión para espiroducto tipo Y Griega con salidas a 45°, fabricada con lamina galvanizada en diámetro Ø de 4” hasta 60”, en calibre de 20 a 26 dependiendo las dimensiones de la pieza, el diámetro de sus tres bocas es igual.

También fabricados en acero inoxidable y lamina negra.

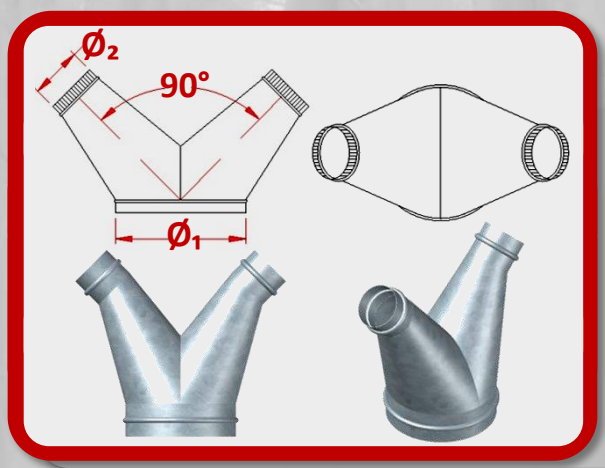

Pantalón

Conexión para espiroducto tipo Pantalón fabricada en lamina galvanizada a 90° o 45°, con diámetro Ø de 4” hasta 60”, en calibre de 20 a 26.

Con diámetro $Ø_2$ menor que el diámetro $Ø_1$.

También fabricados en acero inoxidable y lamina negra.

Compuerta tipo Guillotina

Compuerta guillotina para control de flujo de aire y seccionamiento de ductos rectangulares o redondos , en un área especifica en sistemas de aire acondicionado y ventilación.

Fabricada en lamina galvanizada en diámetros Ø de 4” hasta 60”. Se fabrica en calibres de 20 a 26.

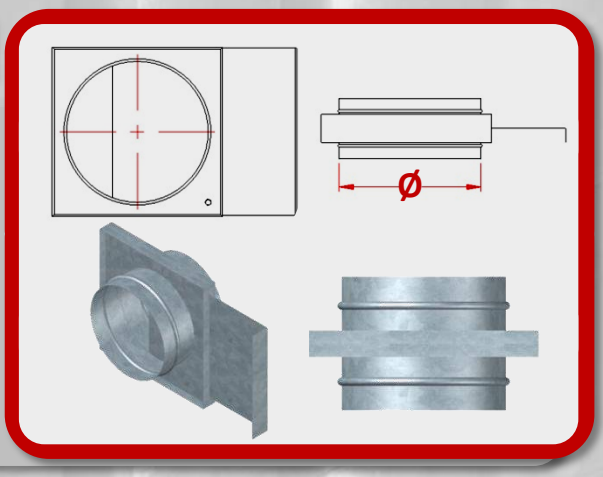

Compuerta tipo Mariposa

Compuerta tipo mariposa para ducto redondo, ideal para zonificación de ductos, o como control de volumen con palanca reforzada para una fácil regulación y fijación.

Fabricada con lamina galvanizada en diámetros Ø desde 4” hasta 60” y en calibres desde 20 hasta 26.

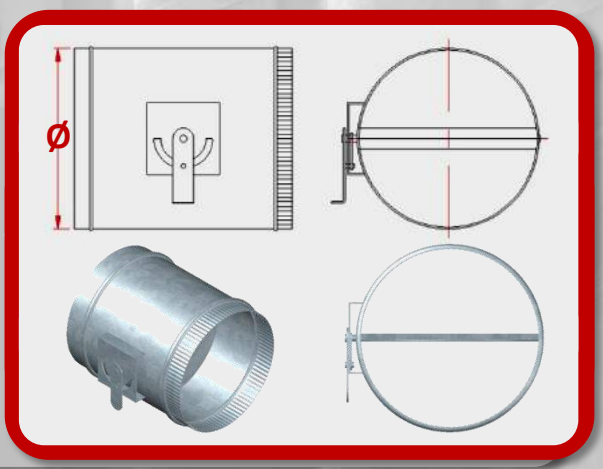

Junta Flexible

Conexión tipo Junta Flexible redonda o cuadrada, fabricada en lamina galvanizada y lona ahulada, mayormente utilizada para evitar vibraciones en los ductos por los equipos a los que estos se conectan.

De dimensiones/Diámetro Ø de 4” hasta 60”.

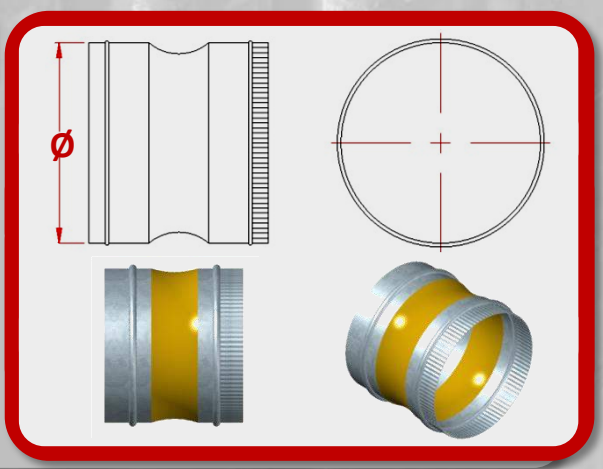

Tapa

Conexión para espiroducto tipo Tapa o Tapón fabricado con lamina galvanizada en diámetro Ø de 4” hasta 60”, en calibres de 20 a 26 dependiendo las dimensiones de la pieza.

También fabricados en acero inoxidable y lamina negra.

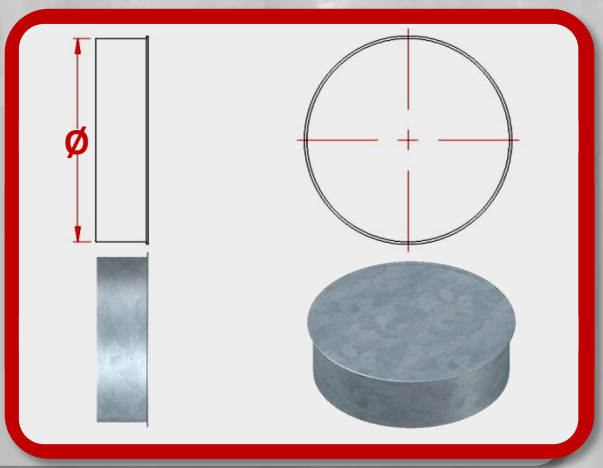

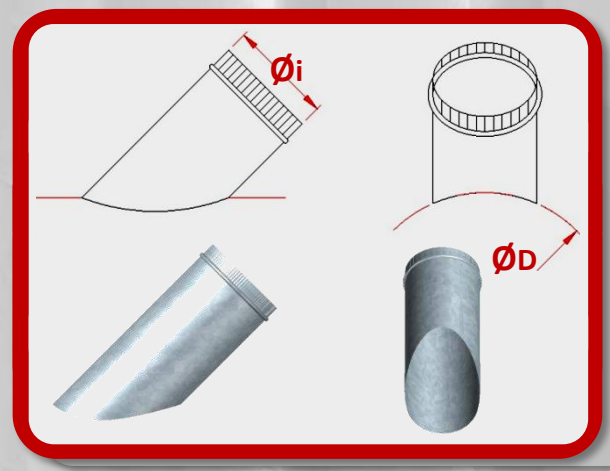

Injerto a 45° para Ducto

Conexión para espiroducto tipo Injerto redondo a 45° para ducto, fabricado con lamina galvanizada en diámetros Ø de 4” hasta 60”, en calibre de 20 a 26.

El diámetro Øi del injerto es menor o igual al diámetro ØD del ducto.

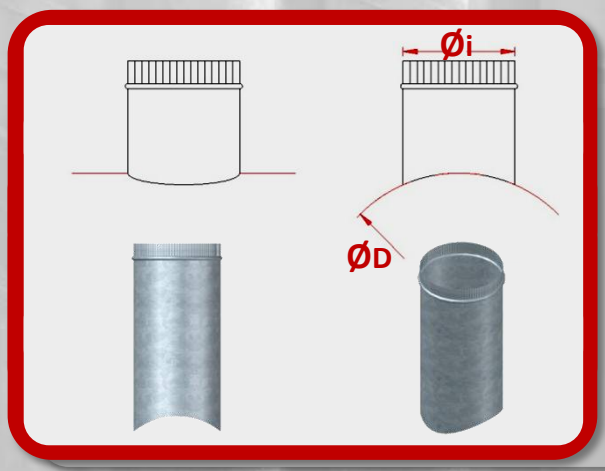

Injerto a 90° para Ducto

Conexión para espiroducto tipo Injerto redondo a 90° para ducto, fabricado con lamina galvanizada en diámetros Ø de 4” hasta 60”, en calibre de 20 a 26.

El diámetro Øi del injerto es menor o igual al diámetro ØD del ducto.

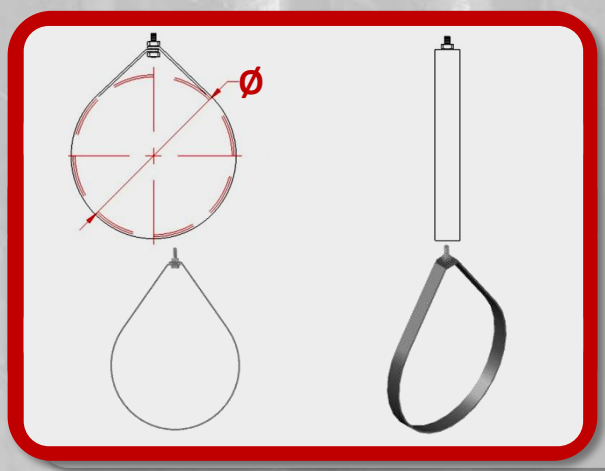

Soporte Pera en Solera

Soporte tipo Pera fabricado en solera de acero al carbón de 1”x1/8” y 1½”x3/16” para ducto circular de diámetros Ø desde 4” hasta 60”.

También fabricada en lamina galvanizada y acero inoxidable.

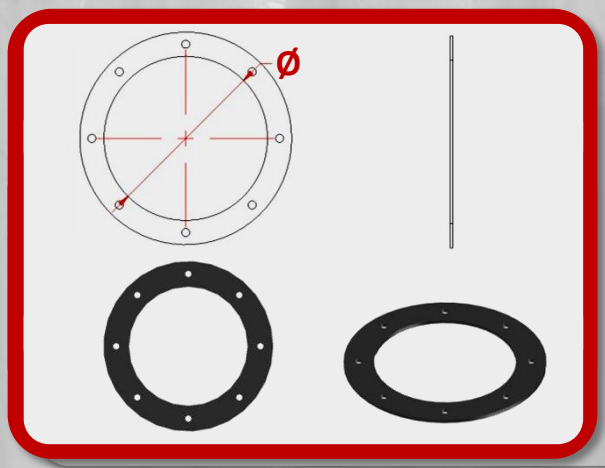

Brida en Solera

Brida fabricada en solera de 1”x1/8” y 1 ½” x 3/16”, en diámetros Ø desde 4” a 60”.

También fabricada en lamina galvanizada.

Espiroducto Liso

Ducto circular liso de lamina galvanizada engargolado en espiral, de diámetro Ø de 4” hasta 60” en calibre 26 a 20 dependiendo del diámetro.

* El tramo estándar es de 2.44 y 3 metros de longitud.

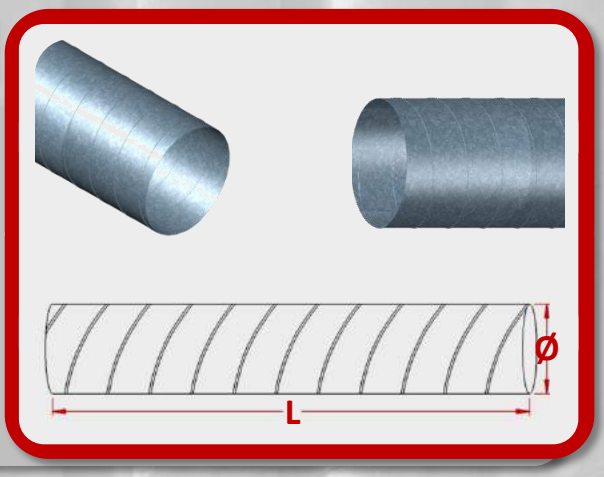

Espiroducto RIB

Ducto circular de lamina galvanizada engargolado en espiral y reforzado con tres venas entre costuras para mayor resistencia, de diámetro Ø de 4” hasta 60” en calibre 26 a 20 dependiendo del diámetro.

* El tramo estándar es de 2.44 y 3 metros de longitud.

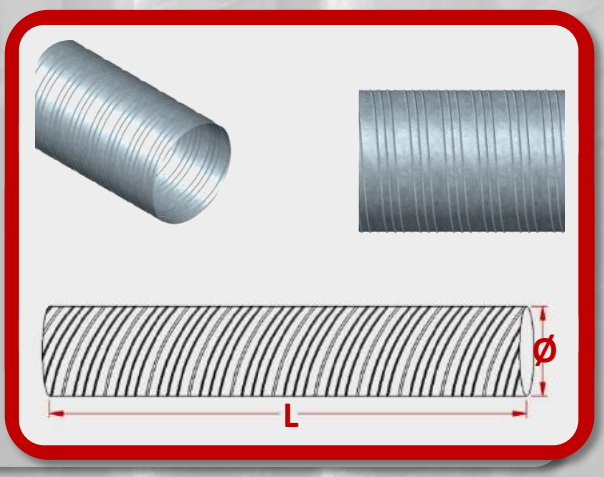

Ducto Rolado

Ducto rolado fabricado en lamina galvanizada, engargolado, punteado o soldado dependiendo del calibre.

De diámetro Ø desde 4” hasta 60”.

* El tramo estándar es de 0.9 metros de longitud (36”).

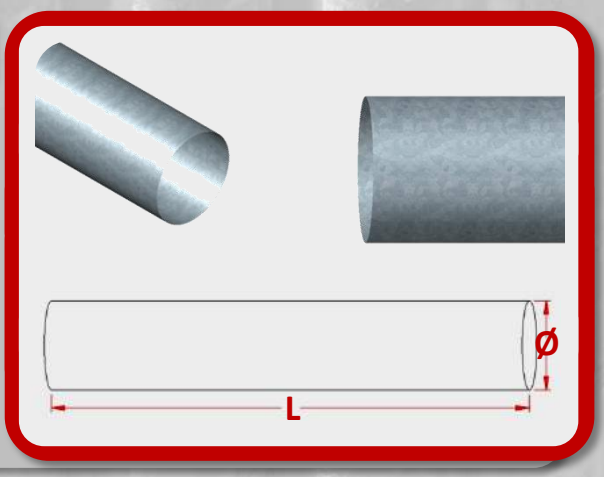

Ducto Flexible de Aluminio

Ducto flexible de aluminio, fácil instalación, se puede doblar en cualquier configuración, con un rango de temperatura de 100°F a 435°F.

De diámetros desde 4” a 12” y 2.4 metros de longitud por tramo.

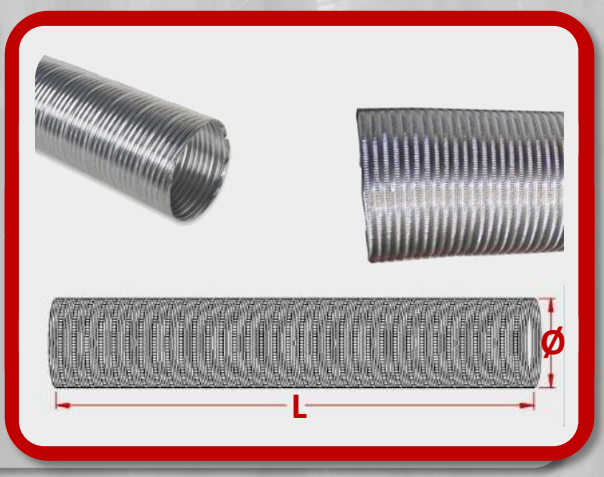

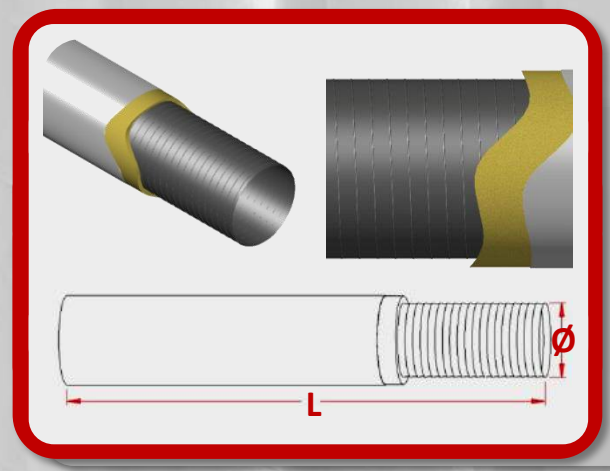

Ducto Flexible

El ducto esta formado por un alambre de acero resistente a la tensión y oxidación, laminado con poliéster y recubierto por una capa gruesa de aislante de fibra de vidrio. Todo esto a su ves lo cubre una “Barrera de Vapor” hecha por fibra de vidrio reforzada con una película metalizada de poliéster. En diámetros de 4” a 20”.

* El tramo estándar es de 7.62 metros de longitud.

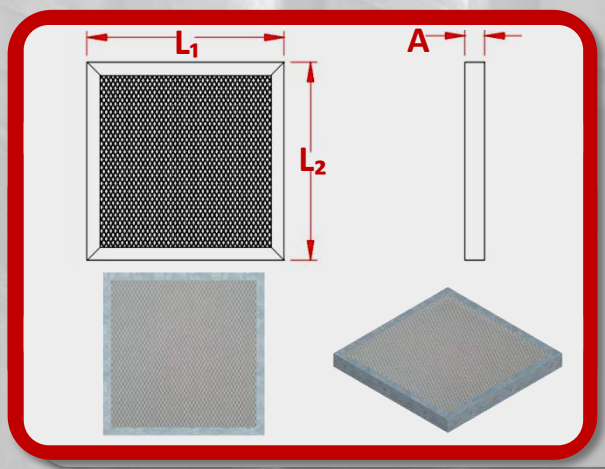

Filtro Mecánico

Filtro mecánico fabricado en lamina galvanizada, material desplegado y delcron como elemento filtrante.
Ideales para sustitución de filtros de equipos paquete.

*Dimensiones del filtro a pedido.

Ducto/Conexiones en Inoxidable

Ducto y conexiones fabricadas en lamina de acero inoxidable. De ensamblaje punteado, engargolado o soldado dependiendo del calibre en que se construya, de diámetros desde 4” hasta 60”.

* Solo se fabrica con un pedido mínimo de $5000

Ducto/Conexiones en Lamina Negra

Ducto y conexiones fabricadas en lamina negra.
De ensamblaje punteado o soldado dependiendo del calibre en que se construya, con o sin brida, y con fondo. De diámetros desde 4” hasta 60”.

Ducto/Conexiones en Inoxidable

Ducto y conexiones fabricadas en lamina galvanizada para sistemas de sección cuadrada y rectangular. Ensamblados con grapa/zeta. De dimensiones a partir de 4” x 4” y en calibres de 26 a 20.

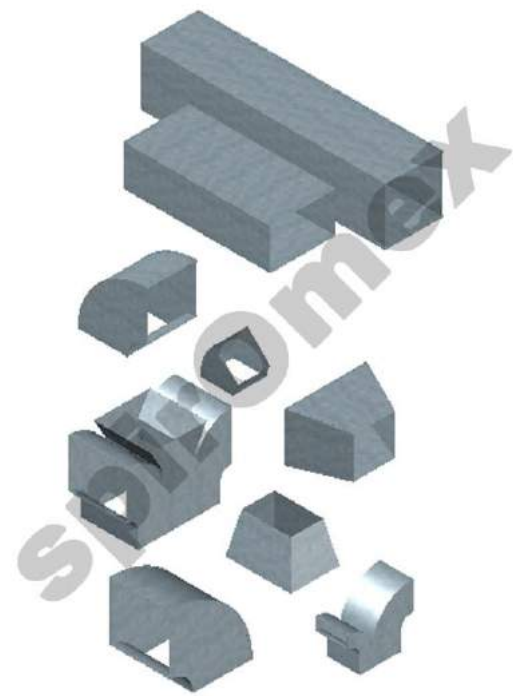

spirOmex Espiroductos Mexicanos S.A. de C.V.

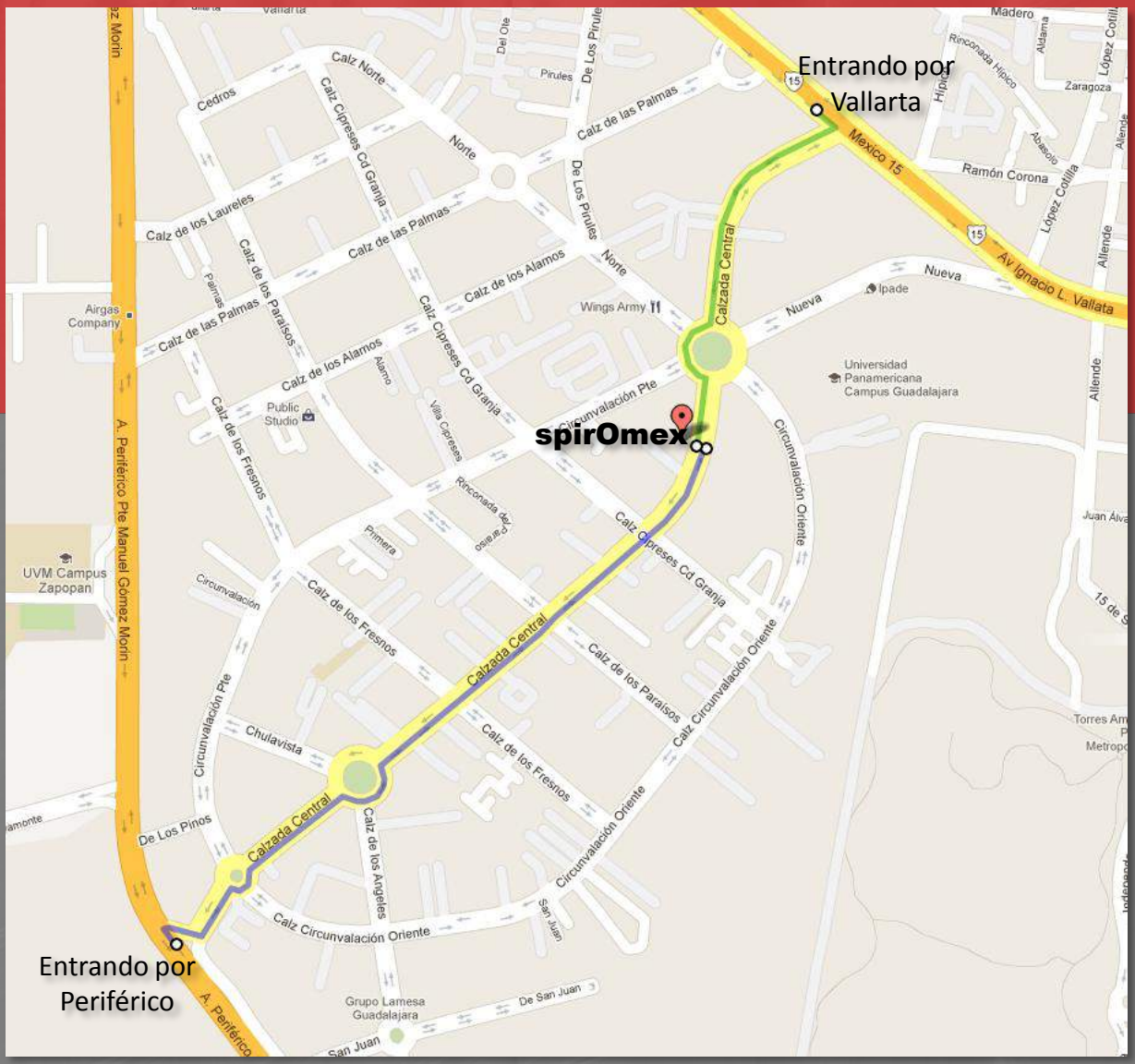

Calzada Central No. 656 Col. Cd. Granja Zapopan Jalisco
C.P. 45010

3629 1118 TEL
3629 1119 FAX

ventas@spiromex.com.mx

www.spiromex.com.mx

www.facebook.com/spiromex

Elaborado por Ing. Enrique Aceves

Horarios de atención a clientes: Lunes a viernes de 9:00am a 2:00pm y de 3:00pm a 6:00pm